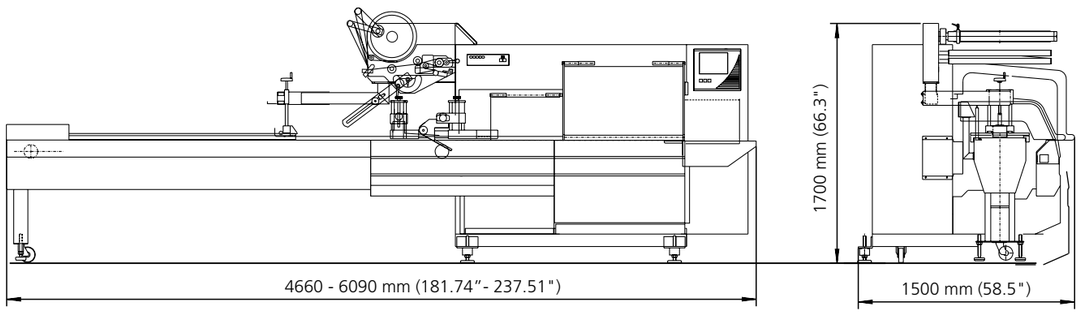

TABLA ESPECIFICACIONES TÉCNICAS

DIMENSIONES DE PRODUCTO *(Las dimensiones máximas y mínimas no pueden combinarse en una misma máquina) (Otras dimensiones bajo consulta)*	Longitud	75 mm. - ∞
	Anchura	10 - 240 mm. (op. 360 mm.)
	Altura	10 - 160 mm.
PRODUCCIÓN	*(Las dimensiones máximas y mínimas no son compatibles con la producción máxima)*	Hasta: 120 p/min. – 30 m/min. de film (según características y dimensiones del producto, y tipo de film a utilizar)
MATERIALES DE ENVASADO		Film laminado barrera (OPA/PE o similares) Film retráctil barrera BDF, Film estirable retráctil SES Según versiones: poliolefinas retráctiles, polietileno de baja densidad (LDPE)
ANCHO FILM		700 mm. (op. 900 mm.)
DIÁMETRO MÁXIMO BOBINA		350 mm.
DIÁMETRO MANDRIL		76 ± 5 mm. (152 ± 5 mm.)
DATOS ELÉCTRICOS	Voltaje	230/400 V. trifásico + N + T 50/60 hz.
	Consumo	6 kVA. a 400 V (según versión y opciones)
CONSUMO NEUMÁTICO		100 l/min. a 6 bares de presión
DIMENSIONES APROX (LXAXH)		5300 mm. x 1500 mm. x 1700 mm.
PESO APROXIMADO		1500 Kg.

ULMA se reserva el derecho de cambiar las especificaciones sin previo aviso.

ULMA Packaging

Gracias a una experiencia de 50 años, somos referencia mundial en el diseño y fabricación de equipos y sistemas de packaging de alta tecnología.

50 años evolucionando, innovando, perfeccionando nuestra tecnología y nuestros servicios. Una amplia red a su servicio para ofrecerle soluciones en todo el mundo, y para satisfacer plenamente a quienes depositan su confianza en nosotros.

Para más información, consulte nuestra web:

www.ulmapackaging.com

C0031

Global Packaging

ULMA

AENOR Empresa Registrada Nº ER-0127/1/93 ISO-9001

AENOR Gestión Ambiental CGM-01/152 ISO-14001

CERTIFIED IQNet QUALITY SYSTEM

ULMA

ULMA C y E, S. Coop.
Bº Garibai, 28 - Apdo. 145
20.560 OÑATI (Gipuzkoa) SPAIN
Tel.: +34 - 943 73 92 00
Fax: +34 - 943 78 08 19
Web: www.ulmapackaging.com
e-mail: info@ulmapackaging.com

ARTIC
Flow Pack

Envolvedora Flow Pack horizontal

Artic

Nueva máquina envasadora para el envasado en atmósfera modificada (MAP) de productos perecederos tales como carne fresca o procesada, volatería, embutidos, pescado, queso, pizza o pasta frescas, etc... El sistema permite alargar la vida de los productos al crear un envase con una mezcla de gases protectores en su interior.

El nuevo cabezal LD (Long-Dwell) dispone de un movimiento orbital lo que permite garantizar la hermeticidad de las soldaduras a la vez que se obtienen elevadas producciones. Este nuevo cabezal, unido a la tecnología electrónica de última generación aplicada en la máquina y a un diseño específicamente adaptado para facilitar la limpieza e higiene de la máquina, hacen de la familia ARTIC la máquina ideal para satisfacer las necesidades del sector alimentario.

El diseño modular de la máquina nos permite ofrecer una gran variedad de versiones y soluciones: versiones de Bobina Superior o de Bobina Inferior, versiones para diferentes films barrera (laminados, films retráctiles barrera-BDF, etc...).

CARACTERÍSTICAS TÉCNICAS

- Máquina dotada de motores independientes sincronizados electrónicamente.
- Diseño de la máquina especialmente adaptado para facilitar la limpieza de la máquina y mantener la máquina en unas optimas condiciones higiénicas.
- Construcción en acero inoxidable y diseño en placa vertical para la máxima higiene y limpieza de la máquina.
- Sistema de soldadura transversal mediante cabezal Long-Dwell con movimiento orbital. Este cabezal permite obtener envases herméticos a elevadas producciones utilizando un film barrera.
- Sistema de soldadura longitudinal mediante un sistema de rodillos diseñado para asegurar la hermeticidad de los envases.
- Portabobinas con sistema neumático de amarre de la bobina y con sistema motorizado para el desbobinado del film.
- Carro de alimentación de 2 mts. de longitud, fabricado íntegramente en acero inoxidable y diseñado para facilitar su limpieza.
- Sistema de inyección de gas.
- Control de los parámetros de la máquina mediante pantalla táctil, que permite ajustar los diferentes parámetros de la máquina: (longitud del envase, velocidad, temperaturas de soldadura, etc...)
- Las funciones “No producto no bolsa” y “seguridad de producto mal posicionado en mordazas” son estándares en la máquina.

PRINCIPALES OPCIONALES

- Versión higienizable diseñada con materiales altamente inoxidables y utilizando criterios de diseño que evitan la acumulación de residuos y facilitan la limpieza higiénica de la máquina.
- Versión de bobina superior o de bobina inferior.
- Versiones para diferentes films (laminado barrera, retráctil barrera “BDF”, ...)
- Sistema de corrección del centrado de film impreso mediante célula fotoeléctrica.
- Modulo analizador de oxigeno residual “on line”.
- Diferentes sistemas de alimentación automático.

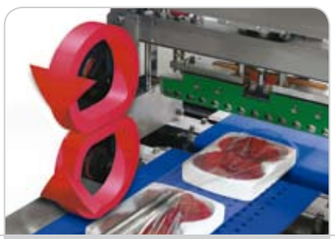

Cabezal-LD long Dwell para velocidades altas

Carro de alimentación higiénico de fácil limpieza

Fácil desmontaje de cintas para limpieza

Carro de alimentación automático

Portabobinas motorizado con amarre neumático

Túnel de retracción