RZ-3 - трехрядный сепаратор для яиц

Оператор, при помощи поставляемой нержавеющей накладки, вручную, накладывает по 30 шт. яиц на транспортер. Одноразово на транспортер м выложить до 120 яиц. Устройство снимает яйца с транспортера автоматически, затем перемешивает их над ножами, которые разбивают и раскры скорлупу. В последующем, белок вместе с желтком стекают вместе в желоб контролера. Заданием оператора оборудования является поиск поврежденных желтков и ихнее удаление в сточный желоб. Масса разбитых яиц стекает в разделитель, который направляет белки, отдельно от желтков, в подставленные ведра.

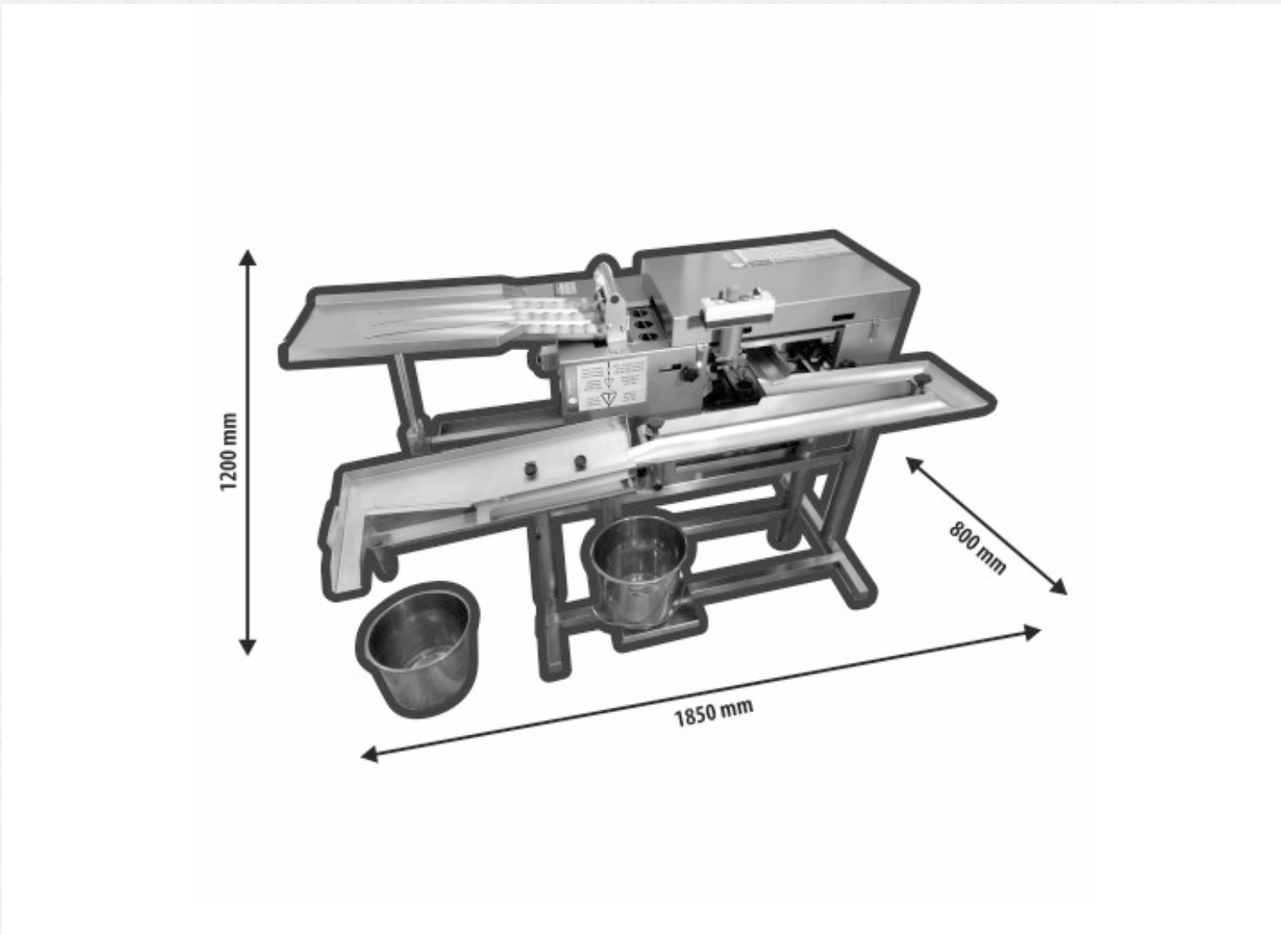

Применение:	Производство свежей яичной массы с функцией отделения желтка от белка.
Действие:	Сепаратор наследует работу человеческих рук, разбивая скорлупу при помощи специальных ножей и отделяя желток от белка.
Типичное место применения:	Пекарни, кондитерские, заводы по переработке яиц.
Производительность:	макс. 10 800 яиц/час (разделение выключено) 5 400 jaj/h яиц/час (разделение включено)
Питание:	0,8 кВт, 1 × 230 В, 50~60 Гц
Рабочее пространство:	1 900 × 2 600 мм
Размеры:	1850 × 800 × 1200(высота) мм
Вес:	Около 155 кг
Обслуживание:	1–3 человека
Наличие:	5 недель
Доставка:	Разбивные машины с функцией разделения белка од желтка лично доставляют по указанному адресу, если ето возможно, помогаем в установке и проводим обучение.
Гарантия:	Устройства имеют 12-ти месячную гарантию на заменяемые детали.
	машина содержит: 1. Контроль качества модуль разбиты желтки, чтобы предотвратить загрязнение белка, а также имеет 2 режима: быстрые и точные,

Устройство RZ-3 может работать в двух режимах: точный и скоростной. Точный режим работы следует использовать в случае переработки некачественного материала. В таких яйцах белок водянистый, а желток – очень хрупкий. Ножи устройства, работающие в точном режиме, открывают скорлупу медленнее и точнее, благодаря чему желток медленнее вытекает из разбитой скорлупы, а количество разбитых желтков сильно уменьшается. Скоростной режим предназначен для разбивания яиц обычного качества. В таких яйцах белок имеет форму желе, а желток закрыт. В этом режиме устройство работает с наибольшей эффективностью. Сепаратор RZ-1 также оснащен, плавным регулятором скорости работы. В любой момент и при любом режиме работы, при помощи потенциометра, можно замедлить или ускорить работу устройства. Устройство имеет возможность регулировки высоты ножей и силы их удара. Это свойство бывает необходимым при разбивании яиц с хрупкой скорлупой.

Download:

RZ1s1 RZ3s1 [PL][EN] - schemat elektryczny - electrical diagram.pdf
RZ1s1 RZ3s1 [RU][EN] - schemat elektryczny - electrical diagram.pdf
RZ1s2 RZ3s2 [EN] - schemat elektryczny - electrical diagram.pdf
RZ3 [EN] - datasheet.pdf
RZ3 [EN] - leaflet.pdf
RZ3 [PL][EN] - wskazowki instalacyjne dla wybijarki do jaj.pdf
RZ3 [PL][EN] - wymiary zewnetrzne - dimensions.pdf

Примечания:

2. Система установки глубины проникновения ножей в яйцо.

В случае яиц низкого качества (старой) отделение белки от желтков, иногда очень трудно, а иногда и невозможно. Мы рекомендуем простые качественные тест яйца.

Все элементы, контактирующие непосредственно с яйцами изготовлены из нержавеющей стали **EN 1.4301 (AISI 304)**.

Параметры устройств, приведенные в отчете, могут быть изменены.

OVO-TECH
ul. Boczna 43
27-200 Starachowice
Польша

Офис
office@egg-breakers.com
тел.: (+48) 792 333 046

Открытые:
С понедельника по пятницу В часы
В часы: 7.00 — 15.00

Эвелина Вяцек

Специалист по продажам
office@egg-breakers.com
тел.: (+48) 792 333 046 (польский, английский)

Петр Драпейковски

Главный конструктор – технические
drapejkowski@gmail.com
тел.: (+48) 792-333-946 (польский, английский)

Александр Аносов

Контактное лицо для русскоговорящих клиентов
anosov@poczta.fm
тел.: (+48) 794-503-164 (украинский и русский)

All rights reserved © OVO